Aeromodelli

SKYCruiser2™

DID A1050

MANUAL DE INSTRUÇÕES

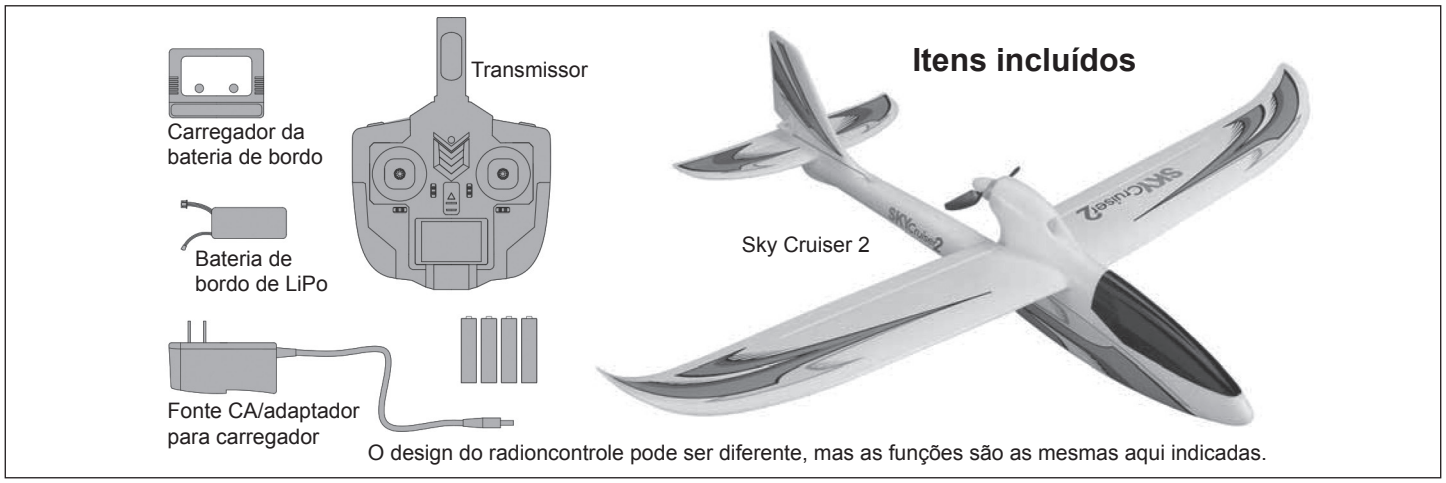

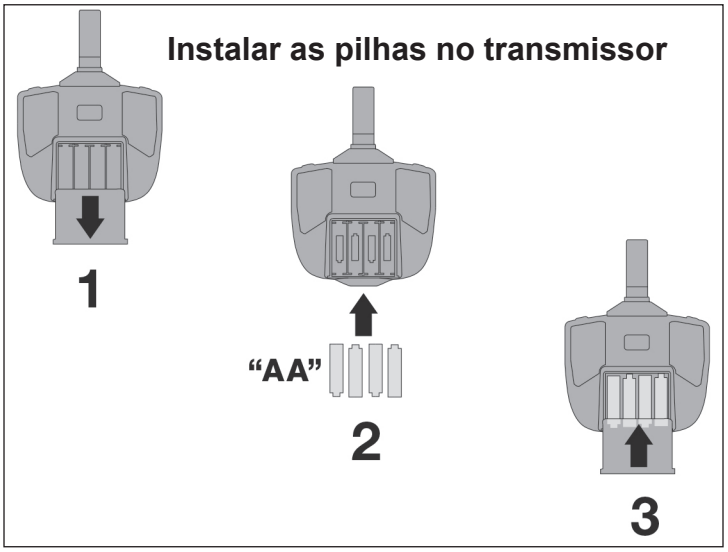

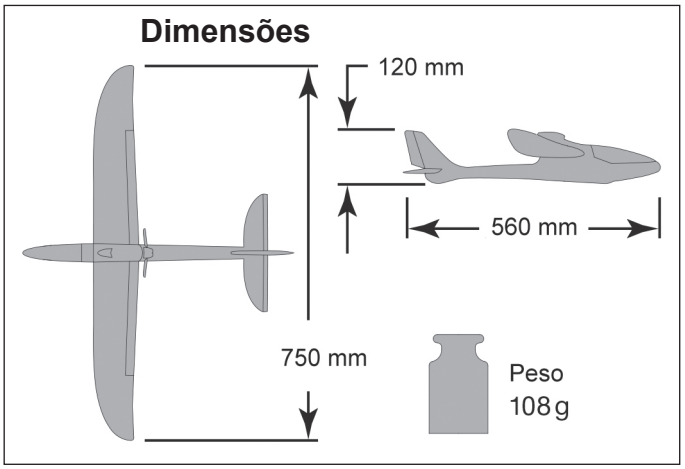

GARANTIA - Este produto tem garantia de três meses contra defeitos de fabricação. Essa garantia não é válida para modelos adquiridos fora da rede de revendedores autorizados e não cobre nenhum componente, peça ou parte que tenham sido modificados ou danificados por mau uso. Em nenhuma circunstância será aceita a devolução deste produto caso sua montagem já tenha começado, bem como seu uso.

Aeromodelli

Av. das Carinás, 550 - Moema
São Paulo - SP - 04086-011
Fone 11-5093.0200 • Fax 11-5093.7400
suporte@aeromodelli.com.br
www.aeromodelli.com.br
CNPJ: 64.151.640/0001-85

Montagem do modelo

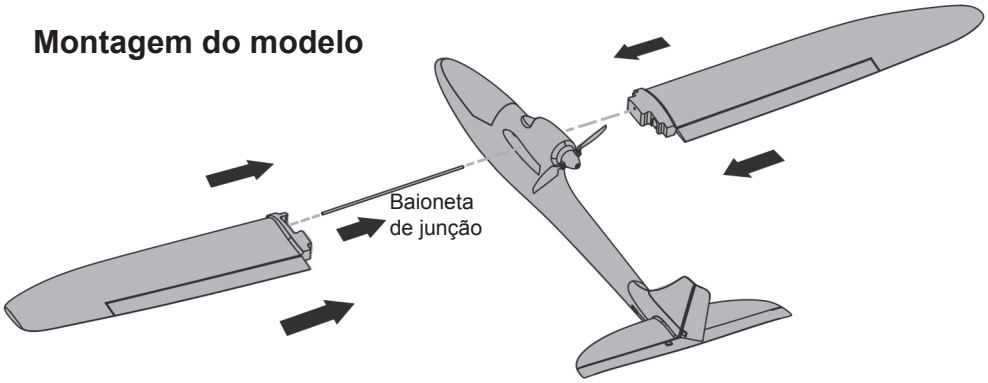

Recarregar a bateria de bordo

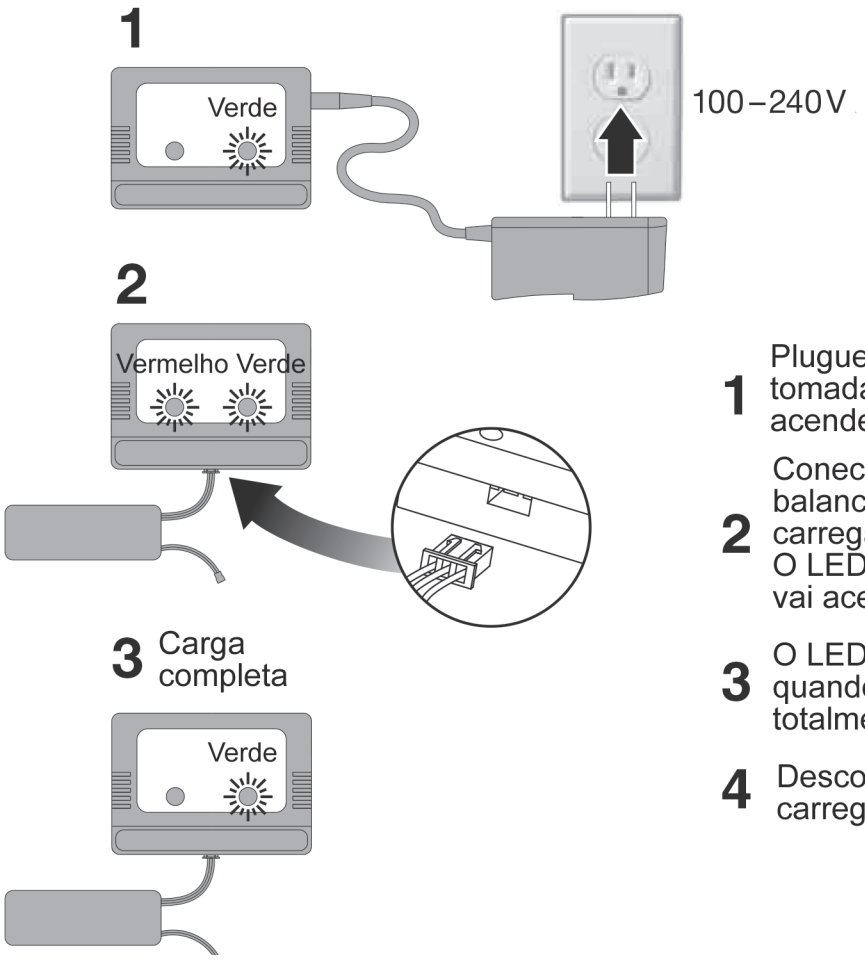

1 Plugue o carregador na tomada. O LED verde vai acender.

2 Conecte o plugue de balanceamento no carregador, como na figura. O LED vermelho também vai acender.

3 O LED vermelho apaga quando a bateria estiver totalmente carregada.

4 Desconecte a bateria do carregador

FUNÇÕES DO TRANSMISSOR

Profundor

Cabrar (para cima)

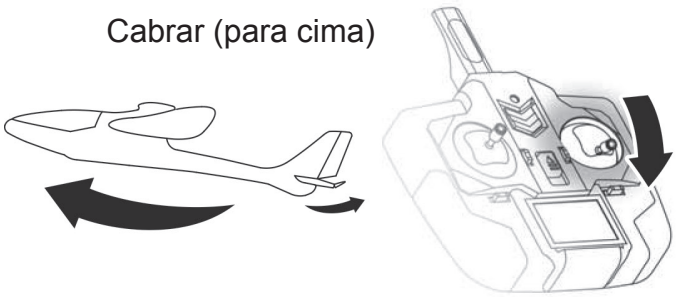

Voo nivelado

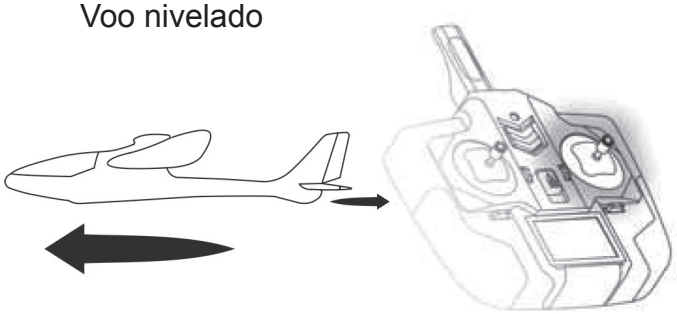

Picar (para baixo)

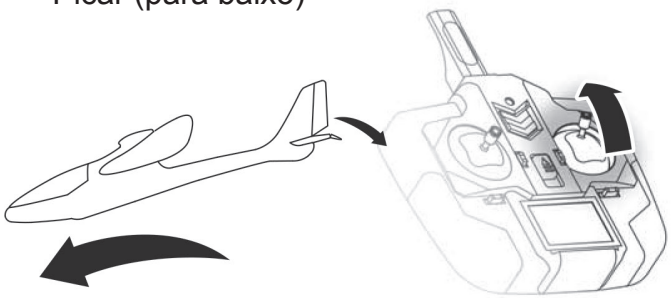

Leme

Curva à direita

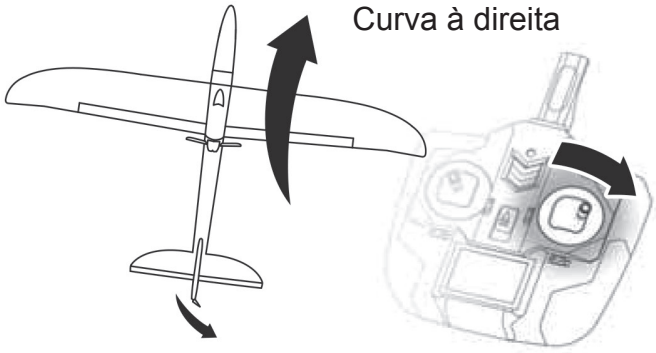

Voo reto

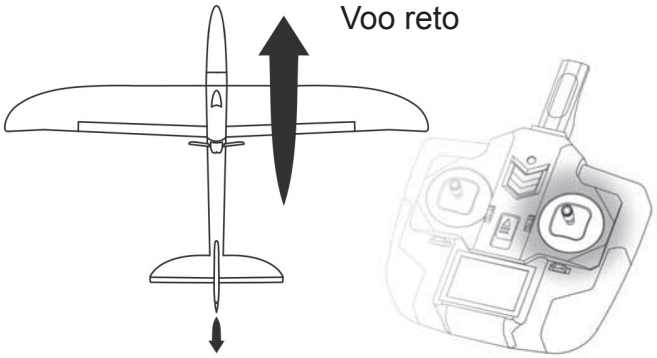

Curva à esquerda

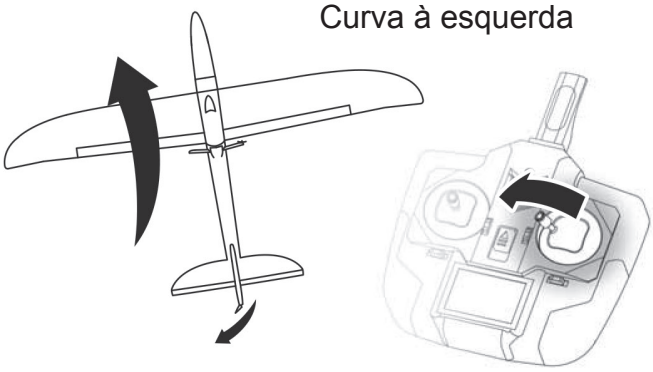

Trimagem (ajuste fino) do profundor

Use o botão ao lado do stick da direita (A)

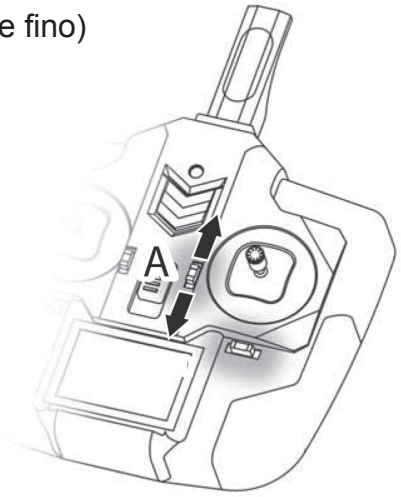

Trimagem (ajuste fino) do leme

Use o botão abaixo do stick da direita (B)

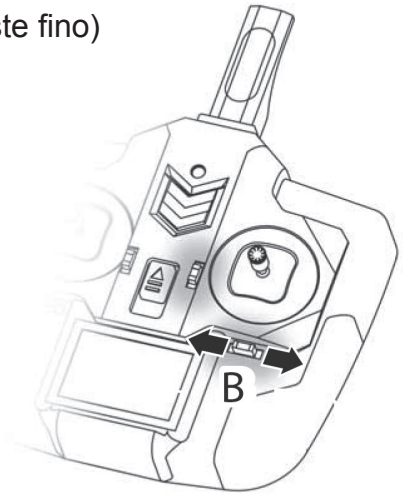

FUNÇÕES DO TRANSMISSOR (cont.)

Motor parado
Stick da esquerda
totalmente para baixo

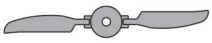

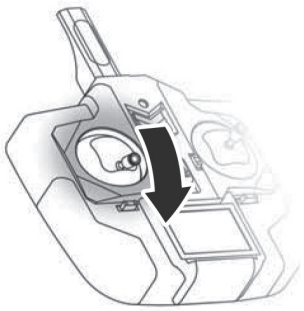

Meia potência
Stick da esquerda no
meio do curso

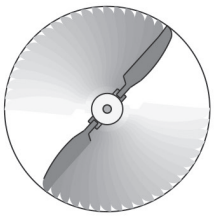

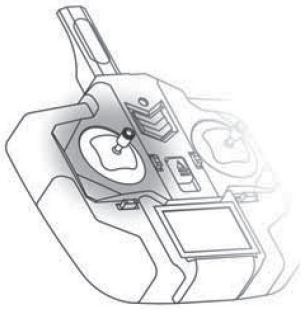

Máxima ppotência
Stick da esquerda
totalmente para frente

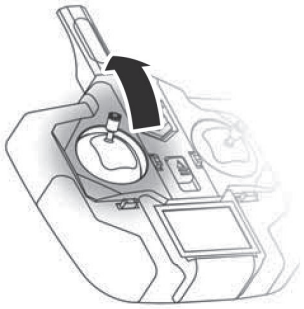

Instalar e ligar a bateria de bordo

1. Ligue o transmissor. Deixe o motor parado (stick totalmente para baixo).

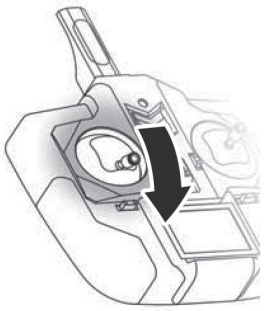

2. Retire o canopy: levante pela traseira e puxe para trás.

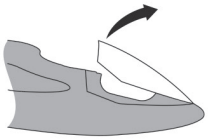

3. Conecte a bateria ao plugue e acomode-a a bordo.

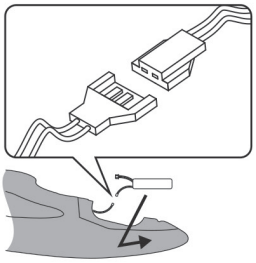

4. Encaixe o canopy pela frente.

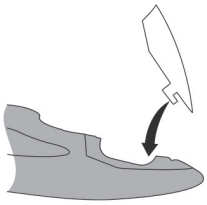

5. Feche o canopy.

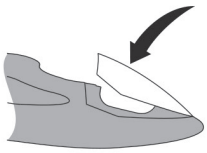

Vinculação (Bindagem) do transmissor e do receptor

1 Este modelo já vem da fábrica com o transmissor vinculado (bindado) ao receptor. Porém, se for necessário revincular, siga os procedimentos abaixo. Isso também é possível de se fazer inclusive com a maioria dos transmissores Futaba S-FHSS

2 Ligue o transmissor. Em seguida, pressione e segure pressionado por três segundos o botão de vinculação a bordo do modelo.

3 Teste os controles para verificar se a vinculação foi bem sucedida. Caso contrário, repita o procedimento.

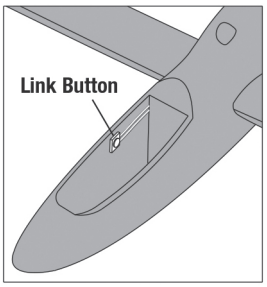

Assegure-se de que o motor esteja parado quando ao vincular. Note que o motor pode funcionar e fazer a hélice girar quando o stick da direita estiver para baixo CASO a função (ou o botão) de reversão de servo no transmissor estiver na posição errada.